TOMAS CUP 2018 第34回東京都区部ミニバスケットボール大会組み合せ

＜女子の部＞

予選リーグ

月　日（　）

W－1	チーム名				勝－負	順位
1						
2						
3						

月　日（　）

W－2	チーム名				勝－負	順位
4						
5						
6						

月　日（　）

W－3	チーム名				勝－負	順位
7						
8						
9						

月　日（　）

W－4	チーム名				勝－負	順位
10						
11						
12						

月　日（　）

W－5	チーム名				勝－負	順位
13						
14						
15						

月　日（　）

W－6	チーム名				勝－負	順位
16						
17						
18						

月　日（　）

W－7	チーム名					勝－負	順位
19							
20							
21							
22							

＊W－7のブロックは、上位2チームが決勝トーナメント出場

決勝トーナメント

12月9日（日）

大田区総合体育館

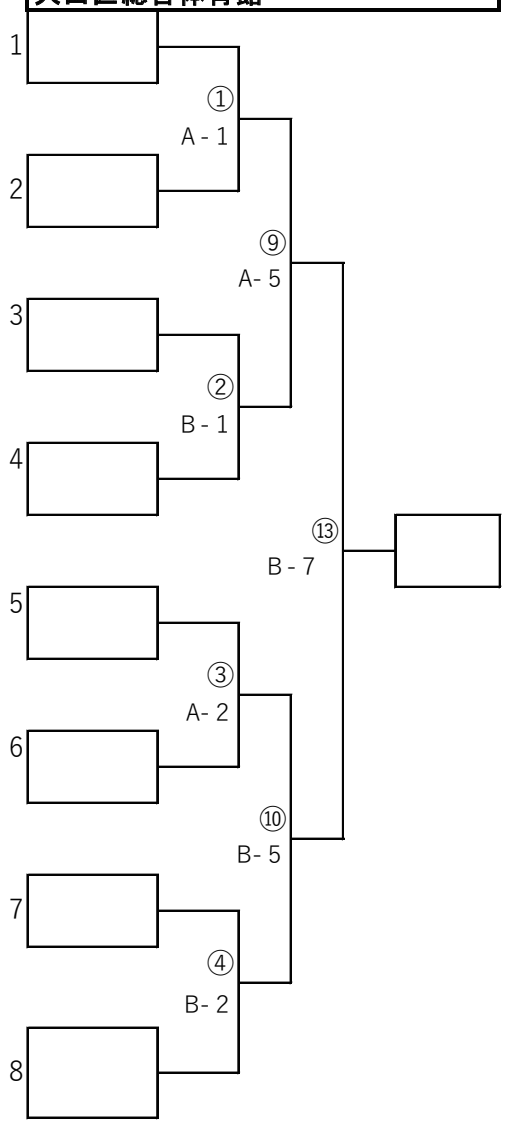

女子の部	1位	
	2位	
	3位	
	3位	

ＭＶＰ

優秀選手

優秀選手

優秀選手

優秀選手

優秀選手